ROBOT WORKER

ROBOT SEMOVENTE PER L'IMBALLAGGIO CON FILM ESTENSIBILE

SELF-PROPELLED STRETCH FILM WRAPPING ROBOT

ROBOPAC

ROBOPAC

ROBOPAC fondata nel 1982, è leader mondiale nella tecnologia dell'avvolgimento con film estensibile con una produzione di oltre 5000 macchine/anno, per il 70% esportate nei principali mercati mondiali.
Sono quattro le tecnologie sviluppate dall'azienda: robot, tavole e bracci rotanti per la stabilizzazione di carichi pallettizzati mediante film estensibile (core business), avvolgitori orizzontali con film estensibile per prodotti di forma allungata, macchine per l'applicazione di film termoretraibile e nastratrici.
Grazie ad una capillare rete distributiva a livello mondiale ed ai centri di assistenza tecnica e servizio ricambi presenti presso le filiali estere, ROBOPAC assicura un servizio post-vendita tempestivo e risolutivo.

ROBOPAC, established in 1982, is world leader in the stretch film wrapping technology with a production of over 5,000 machines/year, 70% of which exported to the main world markets.
Four technologies have been developed by the Company: robot, turntables and rotating arms for stretch film load stabilization (core business), stretch film horizontal wrapping machines for elongated products, shrink film packaging machines and taping machines.
Thanks to a worldwide capillary distribution network and to the spare parts servicing centers present in our foreign affiliates, ROBOPAC ensures a quick and decisive after sales service.

AETNA GROUP

AETNA GROUP produce e commercializza a livello mondiale macchine avvolgitrici per il confezionamento e l'imballaggio con film estensibile, fardellatrici, confezionatrici con film termoretraibile, incartonatrici e nastratrici. Il gruppo conta 400 dipendenti di cui 70 tecnici impegnati nel servizio di post vendita. 80.000 sono le macchine vendute e installate in tutto il mondo, con un fatturato annuo di oltre 75 mil. di Euro.
Quattro sono gli stabilimenti di produzione, ROBOPAC, ROBOPAC SISTEMI, DIMAC E PENTATEC, una joint venture in India ROBOPAC PERKS, una rete di oltre 270 agenti e distributori e 4 filiali presenti in Francia, Gran Bretagna, Germania e Stati Uniti.

AETNA GROUP produces and sells on a worldwide basis stretch film wrapping machinery, bundlers, shrink film wrappers, cartoning and taping machines.
The Group counts 400 employees of which 70 servicemen engaged in the After Sales Department. 80,000 machines sold and installed worldwide with a yearly turnover of over 75 million Euros.
Four production plants are, ROBOPAC, ROBOPAC SISTEMI, DIMAC and PENTATEC, a joint venture in India, ROBOPAC PERKS, a network of over 270 Agents and Distributors and 4 foreign affiliates located in France, Great Britain, Germany and the United States.

La certificazione ISO 9001 ottenuta già dal 1997 e da allora continuamente rinnovata, ha rappresentato non solo il raggiungimento di un traguardo prestigioso ma, soprattutto, ha rafforzato l'impegno dell'azienda a migliorare continuamente le proprie performance.

Since 1997 ROBOPAC is ISO 9001 certified and, since then, the company keeps investing in the improvement of its performances.

SINCERT

CERMET SISTEMA DI GESTIONE CERTIFICATO REG. N. 189 UNI EN ISO 9001:2000

CE

Nel campo dell'imballaggio la gamma produttiva di ROBOPAC si articola sulle seguenti tipologie di macchine:

ROBOPAC's production range in packaging is based on the following types of machines:

ROBOT

Robot semovente
Self-propelled robot

ROTOPLAT

Avvolgitori a tavola rotante
Turntable wrapping machines

COMPACTA

Avvolgitori orizzontali
Horizontal wrapping machines

SPIROR

Avvolgitori orizzontali
Horizontal wrapping machines

ATHENA

Confezionatrici automatiche
Automatic packaging machines

STARTAPE

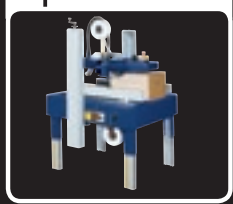

Nastratrici
Taping machines

ROBOT WORKER

Worker è il robot solido ed affidabile per l'avvolgimento di carichi su pallet. Nato dall'esperienza ventennale di ROBOPAC, Worker è stato realizzato seguendo i criteri progettuali, costruttivi e di sicurezza utilizzati per realizzare robot a più alte prestazioni. Worker è lo strumento per imballaggio agile e compatto che nasce dall'esperienza maturata dalla vendita di oltre 15000 robot ROBOPAC. Worker è semplice da utilizzare ma al tempo stesso è stato studiato per un impiego tipicamente industriale, tenendo conto delle condizioni di lavoro più diverse e gravose.
La grande attenzione per i dettagli costruttivi ed i test condotti sia sulle componenti meccaniche sia su quelle elettroniche ha portato alla realizzazione di una macchina affidabile e dalle alte prestazioni. Il nuovo pannello di comando consente un accesso agevolato agli azionamenti ed una lettura chiara delle impostazioni di lavoro. Le caratteristiche tecniche e la versatilità di impiego di worker lo rendono uno strumento ottimo per l'imballaggio. Soluzioni tecniche quali: l'avvisatore acustico di inizio ciclo, il lampeggiante visibile durante l'avvolgimento del prodotto, il pulsante di arresto immediato, ed il paraurti d'emergenza garantiscono elevati livelli di sicurezza. L'ampio utilizzo di parti in metallo, le componenti in plastica ad alta resistenza e le ruote in gomma anti abrasione permettono l'impiego di worker anche in ambienti di lavoro non ideali.

Worker is the solid and reliable stretch wrapping robot for palletized loads. Born from Robopac's twenty years of experience, Worker has been realized following the design, constructive and safety criteria used on robots having higher performances. Worker is the agile and compact wrapping machine that is born from the experience matured in the sale of over 15,000 ROBOPAC robots. Worker is easy to use but at the same time it has been studied for a typical industrial use, keeping into consideration the most different and heavy work conditions.
Reliability and top performances come from great attention paid to all manufacturing steps and from exhaustive tests carried out on both mechanical and electronic components. The new control panel gives easy access and reading to all the available machine functions and settings. Due to its technological content and great flexibility of use Worker is an excellent stretch wrap machine. A begin of wrap cycle beeper, a safety blinking light flashing during operation, the safety stop emergency button and the emergency bumper guarantee high safety standards.
The use of Worker in harsh working conditions is possible due to the wide use of quality metal components, highly resistant plastic materials and heavy duty rubber wheels.

ROBOT WORKER

ROBOT SEMOVENTE PER L'IMBALLAGGIO CON FILM ESTENSIBILE
SELF-PROPELLED STRETCH FILM WRAPPING ROBOT

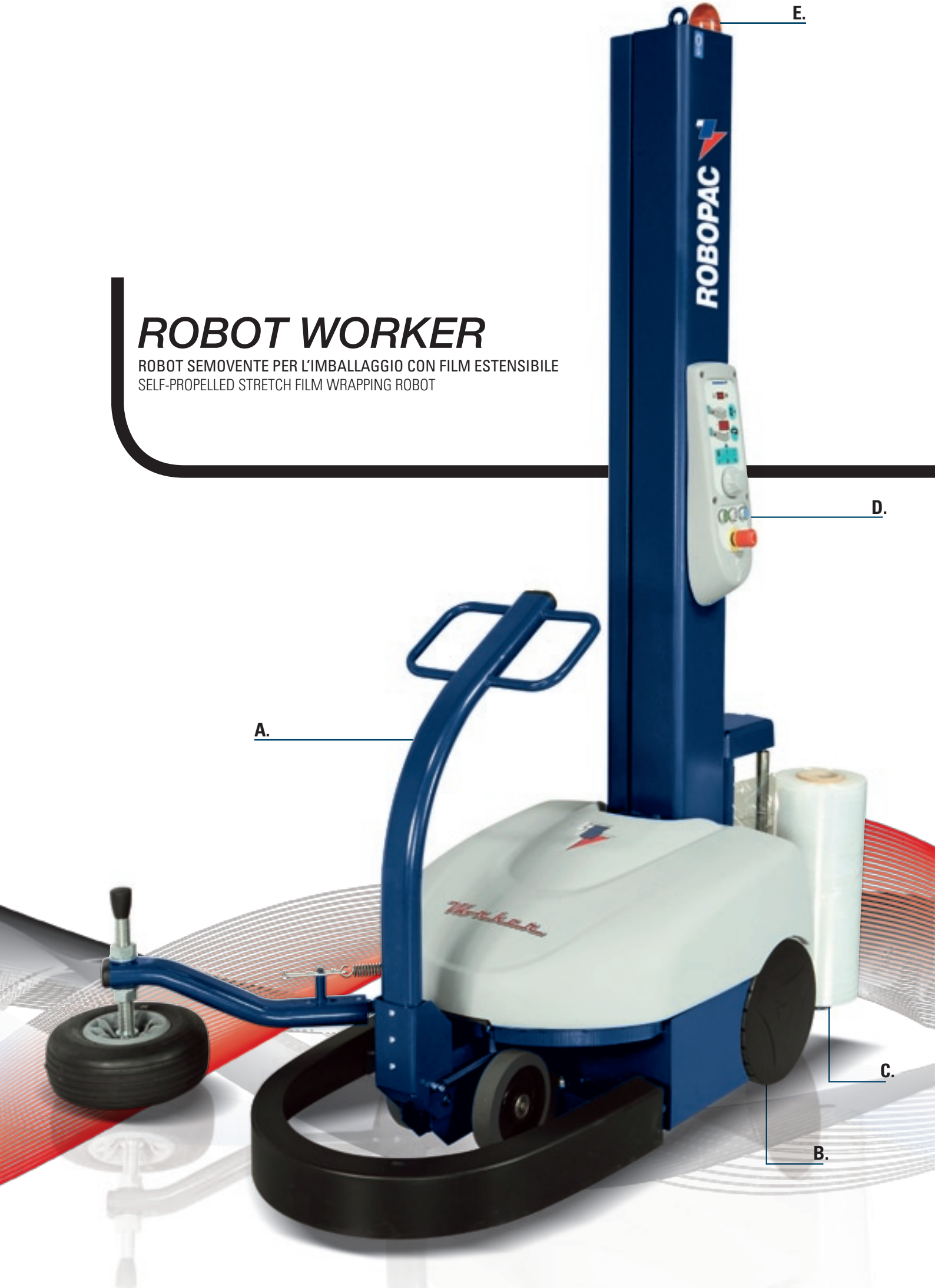

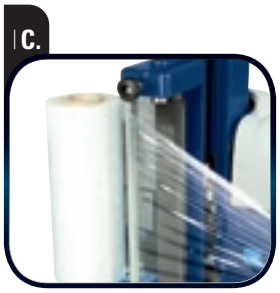

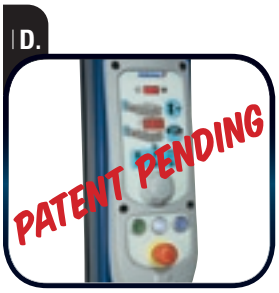

A. BRACCIO DI GUIDA PER SPOSTAMENTO MANUALE
A. STEERING ARM FOR MANUAL MOVEMENT

B. RUOTE IN GOMMA ANTIABRASIVA
B. HEAVY DUTY RUBBER WHEELS

C. CARRELLO CON FRIZIONE MECCANICA
C. SPOOL CARRIAGE WITH MECHANICAL BRAKE

D. PANNELLO DI CONTROLLO MULTIFUNZIONI
D. MULTIFUNCTION CONTROL PANEL

E. SEGNALATORE LUMINOSO DI MACCHINA IN MOVIMENTO
E. SAFETY BLINKING LIGHT

Worker non accetta compromessi in materia di sicurezza; l'avvisatore acustico avvisa dell'inizio del ciclo di avvolgimento, il lampeggiatore posto alla sommità del palo segnala il movimento del robot durante tutto il periodo di fasciatura del prodotto. Il bumper di emergenza provvede all'arresto immediato di worker in caso di contatto con qualsiasi ostacolo.
Worker ensures high safety standards; the acoustic signal starts the wrapping cycle, the flashing light located at the top of the mast indicates the robot's movement during all the load wrapping operation. The emergency bumper immediately stops worker in case of contact with any obstacle whatsoever.

IL ROBOT WORKER OFFRE SOLUZIONI TECNICHE ED ELETTRONICHE DI ALTA AFFIDABILITÀ, LA SEMPLICITÀ DI COSTRUZIONE SI SPOSA CON LA SOFISTICATEZZA DELLA PROGETTAZIONE DEI COMPONENTI MECCANICI ED ELETTRONICI.
THE WORKER ROBOT OFFERS HIGHLY RELIABLE TECHNICAL AND ELECTRONIC FEATURES; ITS SIMPLICITY OF CONSTRUCTION COMBINES WITH THE SOPHISTICATED DESIGN OF THE MECHANICAL AND ELECTRONIC COMPONENTS.

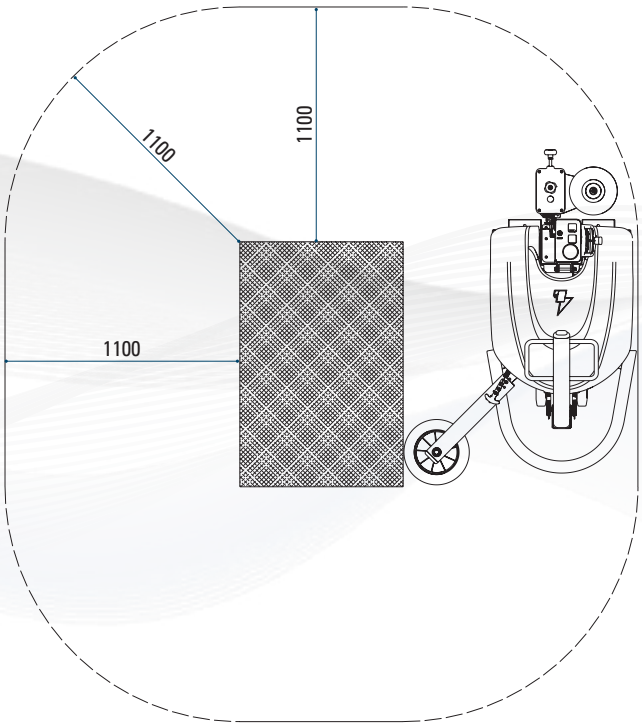

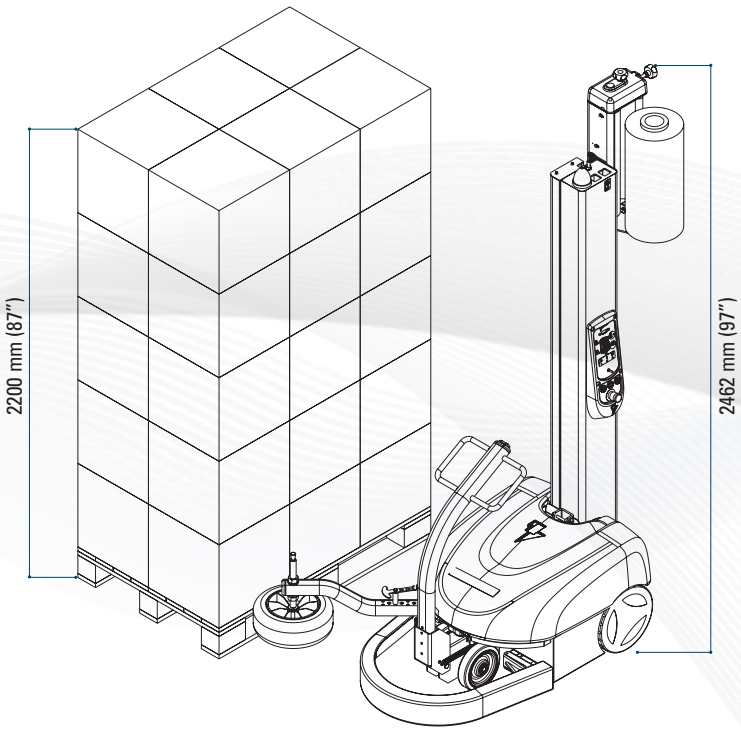

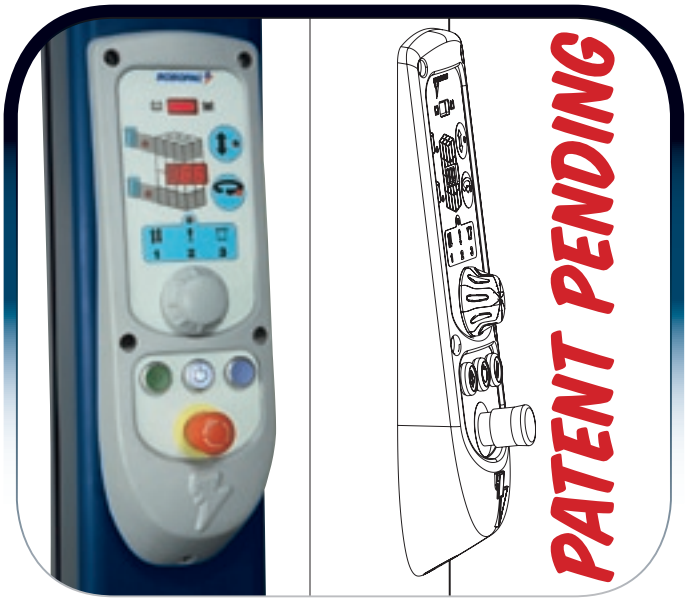

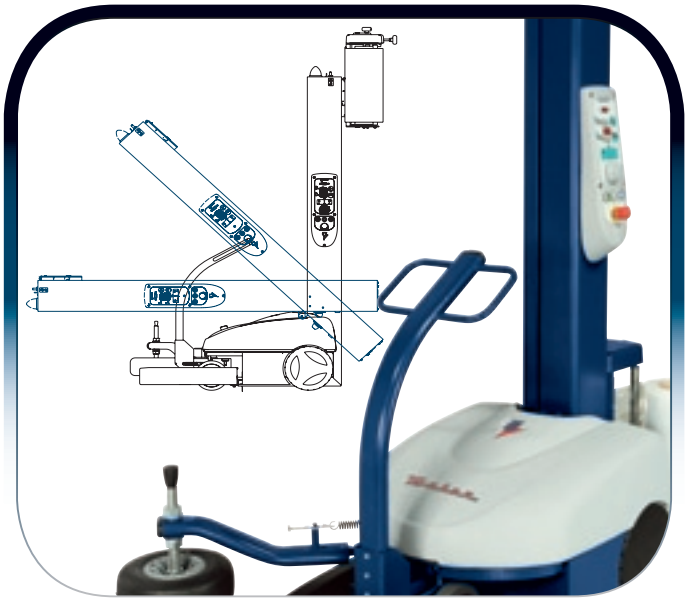

PANNELLO DI CONTROLLO MULTIFUNZIONI
Il pannello di controllo di nuova concezione è facilmente accessibile essendo collocato sul palo della macchina. La sua inclinazione rende ancora più leggibili le informazioni presenti sui display e facilita l'uso dei comandi e degli azionamenti. Il nuovo selettore a rotazione gestisce, in maniera pratica ed intuitiva, la variazione dei parametri macchina e la selezione dei programmi disponibili.

MULTIFUNCTION CONTROL PANEL
The new concept control panel located on the machine mast is very easy to operate. Its inclination makes display reading easier and facilitates access to the operating controls. The new rotating selector controls, in a practical and intuitive manner, the variation of the machine parameters and the selection of the available work programs.

PALO
Il palo è realizzato con lamiera piegata a freddo in modo da creare una struttura portante estremamente rigida e resistente alle sollecitazioni senza ricorrere a saldature. La catena per il sollevamento del carrello è di elevata qualità per garantire durabilità e prestazioni di livello industriale. Worker è facile da trasportare grazie alla possibilità di piegare il palo portacarrello.

MAST
The mast is built with cold folded sheet steel as to create an extremely rigid supporting structure and resistant to the solicitations without using weldings. High quality carriage lifting chain to guarantee durability and industrial level performances. Worker is easy to transport thanks to the foldable spool carriage mast.

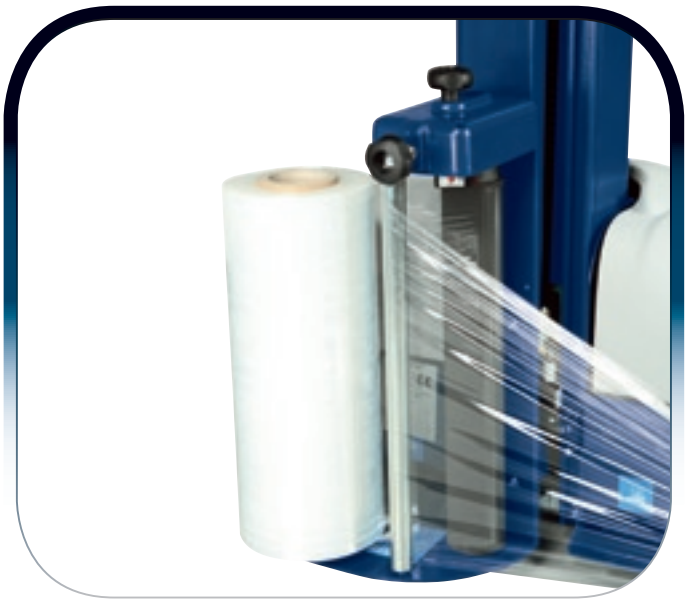

CARRELLO CON FRIZIONE MECCANICA
Il carrello è dotato di un freno meccanico e corredato da dispositivo manuale d'innesto/disinnesto freno per agevolare l'aggancio del film alla base del pallet.

SPOOL CARRIAGE WITH MECHANICAL BRAKEII
The carriage is equipped with a mechanical brake and has a brake on/off manual device to facilitate film hooking at the base of the load.

RUOTE IN GOMMA ANTIABRASIVA
Le ruote di worker sono costruite in gomma altamente resistente all'abrasione e sottoposte ad accurati test di sforzo e durata per un utilizzo in ambienti industriali. L'inforcabilità è garantita dalle due fessure ricavate nella parte posteriore del telaio.

HEAVY DUTY RUBBER WHEELS
Worker's wheels are in rubber highly resistant to abrasion and have undergone severe strain and duration tests for use in industrial environments.

CARATTERISTICHE TECNICHE	TECHNICAL FEATURES	
MACCHINA	MACHINE	
N°2 batterie 12V 55 Ah (C5) al piombo-acido	N.2 Lead-Acid 12V 55 Ah (C5) batteries	
Velocità rotazione macchina	Rotation speed	38 - 65 mt/min
Velocità salita/discesa carrello	Spool carriage upward-downward speed	1 - 4,6 mt/min.
Peso totale	Total weight	220 Kg
CARICABATTERIA INTERNO	BATTERY CHARGER	
Tensione alimentazione	Voltage	V 230 ± 10% (1 Ph)
Frequenza corrente elettrica	Frequency	50/60 Hz
Potenza installata	Total power	320 W
Assorbimento	Consumption	1,5 A
DIMENSIONI PRODOTTO AVVOLGIBILE	WRAPPEBLE PRODUCT SIZE	
Dimensione minime/Min.	Min. Dimensions	600x600 mm
Altezza utile massima	Max height (H)	2200 mm
CARATTERISTICHE BOBINA	SPOOL SPECIFICATIONS	
Diametro esterno max (D)	Max outer diameter (D)	235 mm
Diametro interno (d)	Inner diameter (d)	76 mm
Altezza bobina (h)	Spool height (h)	500 mm
Spessore film	Film thickness	17÷35 µm
Peso max	Max weight	20 Kg

CONTROLLO	CONTROL
PARAMETRI REGOLABILI DA QUADRO	PARAMETERS ADJUSTABLE FROM CONTROL PANEL
Avvolgimenti alla base del pallet	Bottom wraps selector
Avvolgimenti alla sommità del pallet	Top wraps selector
Velocità di salita e discesa carrello	Spool carriage upward and downward speed
Velocità di rotazione attorno al pallet	Rotation speed
CICLI SELEZIONABILI DA QUADRO	CYCLES SELECTABLE FROM CONTROL PANEL
Avvolgimento in salita ed in discesa	Full wrapping cycle: upward and downward
Avvolgimento solo in salita e solo discesa	Cycle: only upward and only downward
Programma speciale mettifoglio	Top sheet cycle
FUNZIONI DISPONIBILI DA QUADRO	FUNCTION AVAILABLE ON CONTROL PANEL
Display stato di carica batteria	Battery check display
Output dati: totalizzatore cicli	Data output: cycle counter
Display visualizzazione: funzioni,cicli,parametri	Display reading: functions,cycles,parameters

WORKER

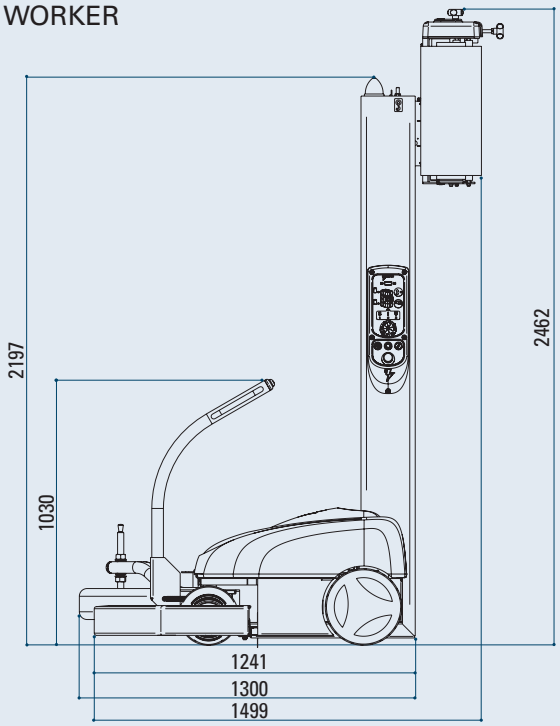

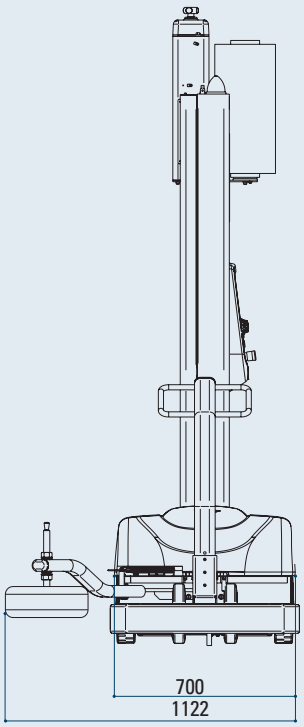

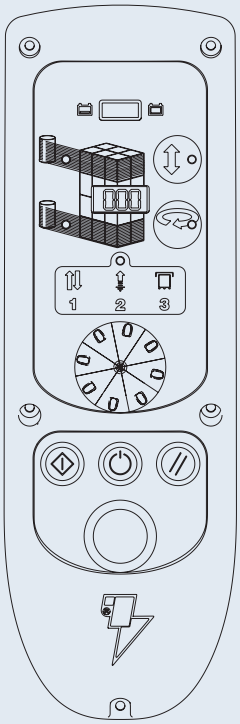

I CONTENUTI DI QUESTO CATALOGO SONO STATI VERIFICATI AL MOMENTO DELLA STAMPA.ROBOPAC SI RISERVA IL DIRITTO DI MODIFICARE IN OGNI MOMENTO LE CARATTERISTICHE TECNICHE DEI PRODOTTI E DEGLI ACCESSORI ILLUSTRATI NEL PRESENTE DOCUMENTO./ THE CONTENTS OF THESE CATALOGS HAVE BEEN VERIFIED BEFORE THE PRESS. ROBOPAC RESERVES THE RIGHT TO MODIFY IN EVERY MOMENT THE TECHNICAL CHARACTERISTICS OF THE PRODUCTS AND THE ILLUSTRATED ACCESSORIES IN THE PRESENT DOCUMENT.

ItaEng - 3470300032 - Rev n. 01 - 04/2011 - LifeInPixel - La Pieve

ROBOPAC S.P.A.
Strada Rovereta, 27 - 47891 Falciano - Repubblica di San Marino
tel. (+378) 0549 910511 - fax (+378) 0549 908549/905946
robopac@aetnagroup.com

AETNA GROUP S.P.A. - ROBOPAC SISTEMI
S.P. Marecchia, 59 - 47826 Villa Verucchio - Rimini
tel. (+39) 0541 673411 - fax (+39) 0541 679576
robopacsistemi@aetnagroup.com
AETNA GROUP S.P.A. - DIMAC
Via Rinascita, 25 - 40064 Ozzano Emilia - Bologna
tel. (+39) 051 791611 - fax (+39) 051 6511013
dimac@aetnagroup.com
PRASMATIC S.R.L.
Via J. Barozzi, 8 - Z.I. Corallo - 40050 Monteveglio - Bologna
tel. (+39) 051 960302 - fax (+39) 051 960579
info@prasmatic.com

AETNA GROUP UK LTD
Packaging Heights
Highfield Parc- Oakley- Bedford MK43 7TA - England
tel. (+44) 0 1234 825050 - fax (+44) 0 1234 827070
sales@aetna.co.uk
AETNA GROUP FRANCE S.a.r.l.
4, Avenue de l'Europe - 69150 Décines - France
tél. (+33) 04 72 14 54 01 - télécopie (+33) 04 72 14 54 19
commercial@aetnafr.aetnagroup.com
AETNA GROUP DEUTSCHLAND GmbH.
Liebigstr. 6 - 71229 Leonberg - Höfingen - Germany
tel. (+49) 0 7152 33 111 30 - fax (+49) 0 7152 33 111 40
info@aetna-deutschland.de
AETNA GROUP U.S.A. Inc.
2475B Satellite Blvd. - Duluth - GA 30096-5805 - USA
phone (+1) 678 473 7869 - toll free (866) 713 7286 - fax (+1) 678 473 1025
aetnagroup@aetnagroupusa.com
AETNA GROUP VOSTOK OOO
129329 Moscow - Otradnaya str. 2B - building 6 office 224
phone: (+7) 495 6443355 - fax: (+7) 495 6443356
info@aetnagroupvostok.ru
ROBOPAC PERKS MACHINERY (I) PVT. LTD.
Khyati Industrial Estate, Plot B/7 - unit No. 115/116 - Laxmi Nagar
Goregaon (W) - Mumbai - 400 900 - India
tel. (+91) 022 878 2281 - fax (+91) 022 874 6173
perksengineering@vsnl.com

www.aetnagroup.com

AETNAGROUP
innovation driven by values